115年度建築物無障礙設施檢查暨生活環境推動計畫專業委託服務案

無障礙生活環境法令說明會(三)
-以通案式改善及提具替代改善計畫為例

臺中市建築師公會會館大樓12F演講廳

莊政修建築師

指導單位：臺中市政府都市發展局
主辦單位：社團法人臺中市建築師公會

115年11月20日

行動不便

交通事故無法站立與施力　　腿部膝蓋無法彎曲

前十字韌帶斷裂
Anterior Cruciate Ligament (ACL) Rupture

半月軟骨破裂
Meniscus tear

膝關節沾黏
Joint Scarring





關節沾黏清除　機械輔助維持活動

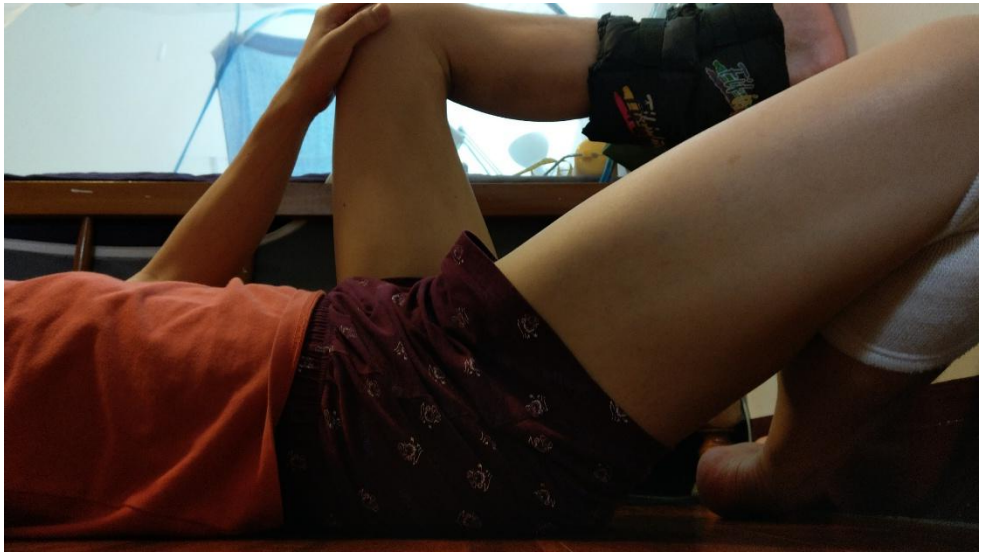

行動不便輔助

無法站立與施力　　腿部無法彎曲

雙手腋下拐杖
一般行走移動　上下落差與樓梯　上天堂 / 下地獄

助行器
一般行走移動

輪椅
一般行走移動　他人輔助移動　平順的通路　斜坡道

塑膠椅
上廁所　盥洗



一般診所租借費:100元 不限期







無障礙環境

自主自由移動　　無須借助他人

減少高程差

斜率　落差

重點指標

停車場的入口　停車位的位置　賣場百貨的廁所　昇降設備

盥洗室 扶手

拿東西與站起來　　可以扶手的地方

法令(母)

69年「殘障福利法」
公布施行

79年「殘障福利法」修正公布
公共建築物、設施、活動場所、交通工具皆應考慮無障礙設計，未符合規定者，不得核發使用執照，而既有建築物需在五年內改善

86年 修正更名為「身心障礙保護法」
改善因特殊情形限制，設置無障礙設施設備確有困難者，得由所有權人或管理機關負責人提具替代改善計畫

96年 修正更名為「身心障礙者權益保護法」
條次文字修正

100年「身心障礙者權益保護法」修正公布
增訂公共建築物及活動場所應設置無障礙設備及設施總類

法令(建築)

77年12月12日「技術規則」第167條～第177條
首次納入

85年11月27日 修正
增訂舊有建築物之改善辦法

97年7月1日 修正施行
設置條件規定訂於規則內
設計規範另訂

102年1月1日 修正施行
明定新建及增建建築物均需設置無障礙設施

法令(無障礙設施設計規範)

97年4月10日訂定 97年7月1日生效
首次訂定

108年7月1日 修正施行
現行設計規範

法令(替改)

86年8月7日 發布
首次納入

97年7月3日 修正生效
修正名稱及全文7點

101年5月25日 修正施行
更名「既有公共建築物無障礙設施替代改善計畫作業程序及認定原則」

110年12月30日 修正
現行法令

既有公共建築物無障礙設施替代改善計畫作業程序及認定原則

第2點

公共建築物且於97年7月1日修正施前取得建造執照

建築物使用類組			無障礙設施項目 / 公共建築物	室外通路	避難層坡道及扶手	避難層出入口	室內出入口	室內通路走廊	樓梯	昇降設備	廁所盥洗室	浴室	輪椅觀眾席位	停車空間	無障礙客房
A類	公共集會類	A-1	1.戲（劇）院、電影院、演藝場、歌廳、觀覽場。 2.觀眾席面積在二百平方公尺以上之下列場所：音樂廳、文康中心、社教館、集會堂（場）、社區（村里）活動中心。	∨	∨	∨	∨	∨	○	∨	∨		∨	∨	
			3.觀眾席面積在二百平方公尺以上之下列場所：體育館（場）及設施。	∨	∨	∨	∨	∨	○	∨	∨	∨	∨	∨	
		A-2	1.車站（公路、鐵路、大眾捷運）。 2.候船室、水運客站。 3.航空站、飛機場大廈。	∨	∨	∨	∨	∨	∨	∨	∨			∨	
B類	商業類	B-2	百貨公司（百貨商場）商場、市場（超級市場、零售市場、攤販集中場）、展覽場（館）、量販店。	∨	∨	∨	∨	∨	○	∨	∨			∨	
		B-3	1.小吃街等類似場所。 2.樓地板面積在三百平方公尺以上之下列場所：餐廳、飲食店、飲料店（無陪侍，提供非酒精飲料服務之場所，包括茶藝館、咖啡店、冰果店及冷飲店等）、飲酒店（無陪侍，供應酒精飲料之餐飲服務場所，包括啤酒屋）等類似場所。	∨	∨	∨	∨	∨		○	∨				
		B-4	國際觀光旅館、一般觀光旅館、一般旅館。	∨	∨	∨	∨	∨	○	∨	∨	○		∨	∨
D類	休閒、文教類	D-1	室內游泳池。	∨	∨	∨	∨	∨	○	∨	∨	∨	∨	∨	
		D-2	1.會議廳、展示廳、博物館、美術館、圖書館、水族館、科學館、陳列館、資料館、歷史文物館、天文臺、藝術館。	∨	∨	∨	∨	∨	∨	∨	∨			∨	
			2.觀眾席面積未達二百平方公尺之下列場所：音樂廳、文康中心、社教館、集會堂（場）、社區（村里）活動中心。	∨	∨	∨	∨	∨	○	∨	∨			∨	
			3.觀眾席面積未達二百平方公尺之下列場所：體育館（場）及設施。	∨	∨	∨	∨	∨	○	∨	∨	∨	∨	∨	
		D-3	小學教室、教學大樓、相關教學場所。	∨	∨	∨	∨	∨	∨	∨	∨		∨	∨	
		D-4	國中、高中（職）、專科學校、學院、大學等之教室、教學大樓、相關教學場所。	∨	∨	∨	∨	∨	∨	∨	∨		∨	∨	
		D-5	樓地板面積在五百平方公尺以上之下列場所：補習（訓練）班、課後托育中心。	∨	∨	∨	∨	○	○	∨	○			○	
E類	宗教、殯葬類	E	1.樓地板面積在五百平方公尺以上之寺（寺院）、廟（廟宇）、教堂。 2.樓地板面積在五百平方公尺以上之殯儀館。	∨	∨	∨	∨	∨	∨	∨	∨		∨	∨	

室外通路 應設

現行規範

203.1-室外通路
建築線（道路或人行道）至建築物主要出入口，或基地內各幢建築物間，設有引導設施，作為無障礙通路之室外通路應符合本節規定。

203.2.2-室外通路坡度
1/15

203.2.3-室外通路寬度
130公分

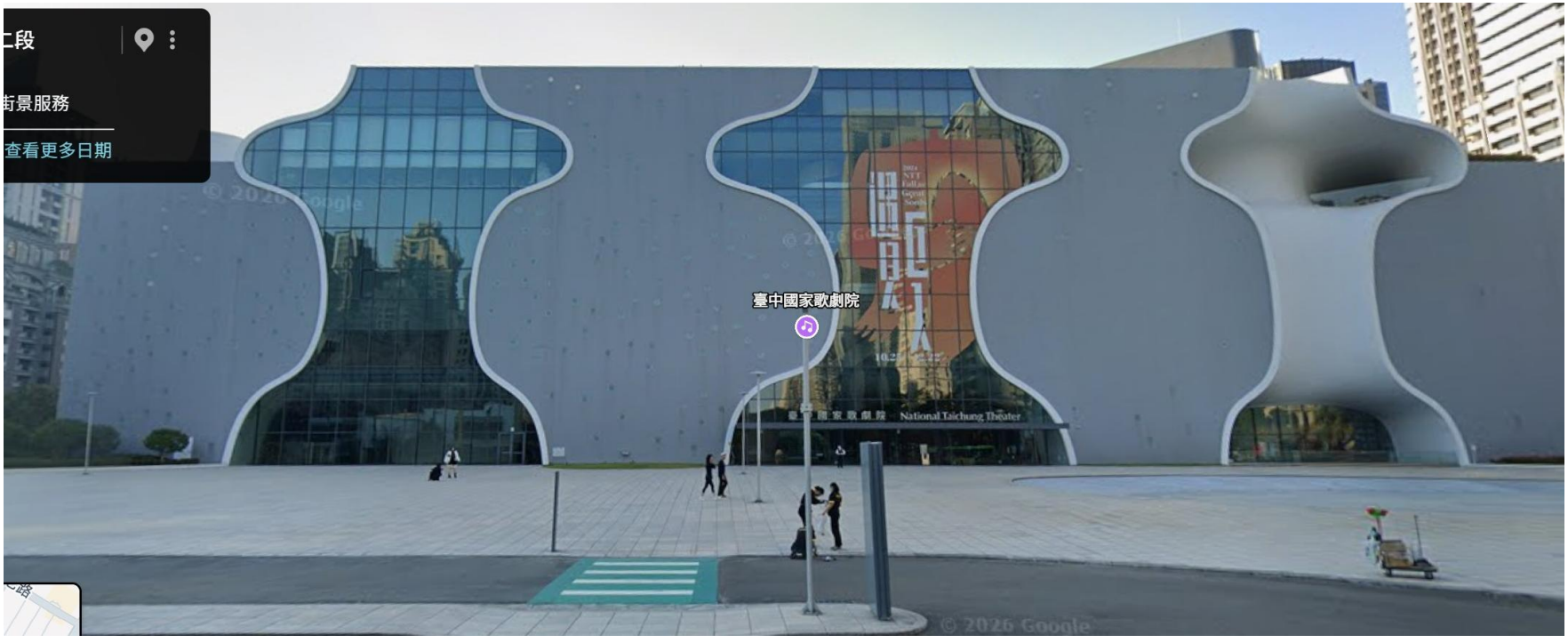

避難層出入口平台

現行設計規範

205.2.2-出入口平台寬度
平台淨寬度與出入口同寬，且不得小於150公分。

205.2.2-出入口平台淨深
不得小於150公分。

205.2.2-出入口平台坡度
1/50

認定原則第11點

出入口平台寬度
平台淨寬度與出入口同寬(90公分)。

出入口平台淨深
不得小於120公分。

出入口平台坡度
1/40



避難層出入口平台

現行設計規範

205.2.2-出入口平台寬度
平台淨寬度與出入口同寬，且不得小於150公分。

205.2.2-出入口平台淨深
不得小於150公分。

205.2.2-出入口平台坡度
1/50

113年第6次會議通案 遇到法定騎樓+受限結構

出入口高差
小於20公分/大於3公分。

高差坡道坡度
符合認定原則及規範20公分以下不得大於1/6。

出入口平台坡度
騎樓側1/40

出入口門扇
具防夾裝置之感應室自動門，應設服務鈴專人服務

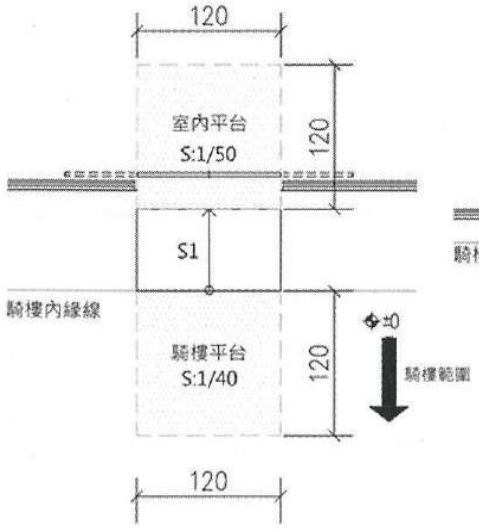

圖(1)



圖(2)

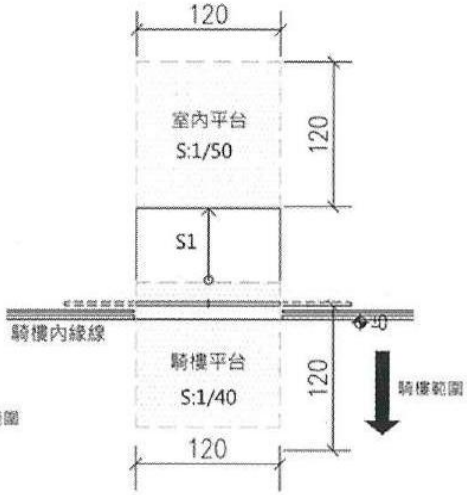

圖(3)

出入口高差/坡道

現行設計規範

206.2.3-高差超過3公分未達5公分
1/5　(25公分長)

206.2.3-高差超過5公分未達20公分
1/10　(200公分長)

206.2.3-高差20公分以上
1/12　(240公分長以上)

認定原則第11點

高差75公分以下
1/10　(750公分長)

高差50公分以下
1/9　(450公分長)

高差35公分以下
1/8　(280公分長)

高差25公分以下
1/7　(175公分長)

高差20公分以下
1/6　(120公分長)

高差12公分以下
1/5　(60公分長)

高差8公分以下
1/4　(32公分長)

高差6公分以下
1/3　(18公分長)

出入口高差/坡道

現行設計規範

206.2.3-高差超過3公分未達5公分
1/5　(25公分長)

206.2.3-高差超過5公分未達20公分
1/10　(200公分長)

206.2.3-高差20公分以上
1/12　(240公分長以上)

認定原則第12點

活動式斜坡板
符合第11點坡度　/　高差<50公分　/　穩定

輪椅昇降臺
專人啟動操作

樓梯附掛式輪椅昇降臺
專人啟動操作

設有服務鈴，由服務人員提供協助
專人服務

114年第6次會議通案 旅館通案

條件：出入口高差<20公分
活動斜坡板，淨寬70公分以上，斜率1/8以上，載重>300公斤，兩側設有安全邊緣

設有服務鈴，由服務人員提供協助
專人服務

出入口高差/坡道

案例

出入口高差/坡道

17公分

出入口高差/坡道

案例(G-1銀行)騎樓與出入口高差 17公分

臺中市115年第1次會議通過

採用活動室斜坡板
斜坡板坡度1/6；寬度75公分； 長度200公分；重量10.5公斤；兩側設有安全邊緣

設置告示及服務鈴，採用專人服務
1具防夾裝置之感應室自動門，免設置平台



出入口高差/坡道

案例(G-1銀行)騎樓與出入口高差 17公分

臺中市115年第1次會議通過

採用活動室斜坡板
斜坡板坡度1/6；寬度75公分； 長度200公分；重量10.5公斤；兩側設有安全邊緣

設置告示及服務鈴，採用專人服務
1具防夾裝置之感應室自動門，免設置平台

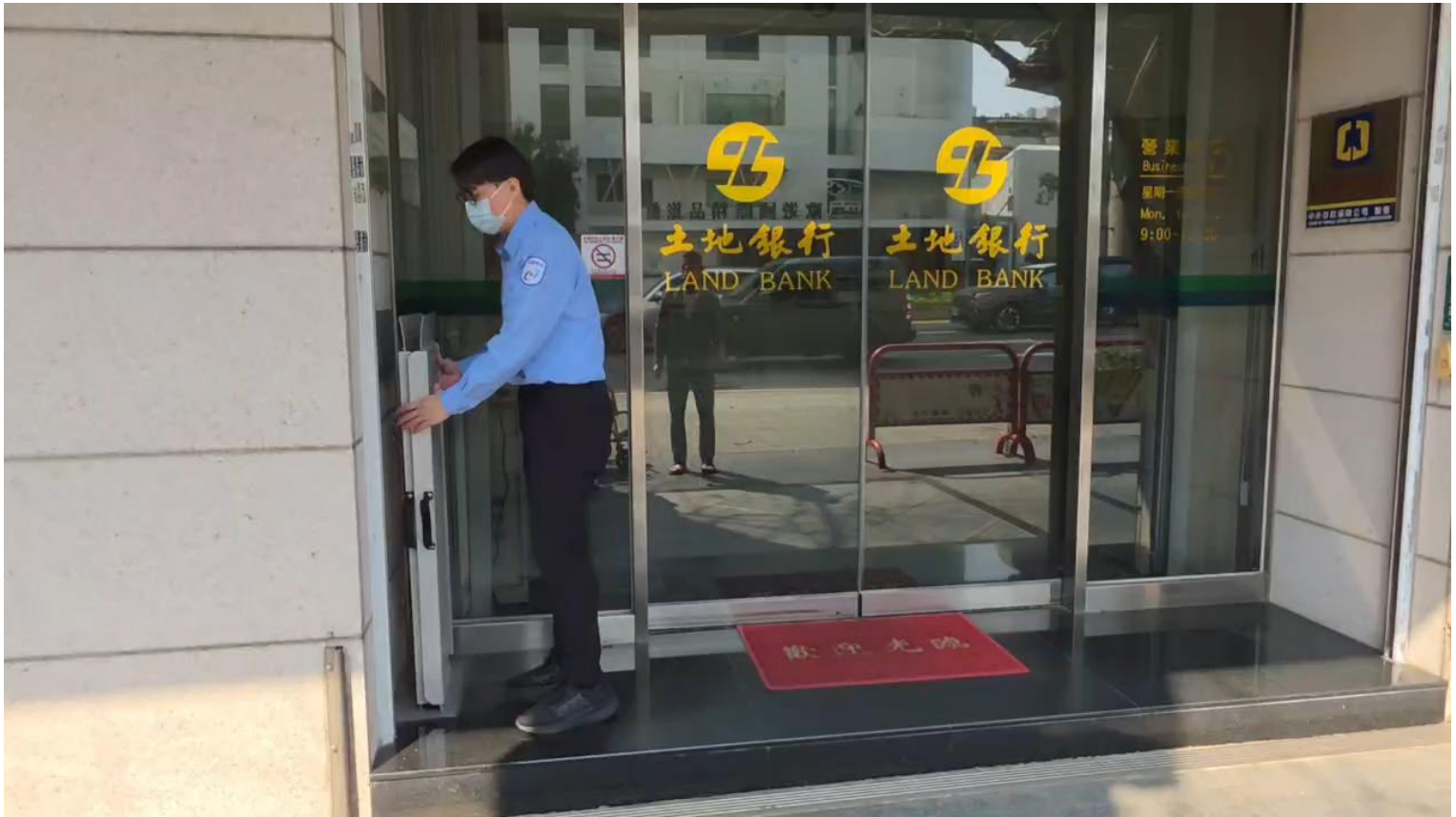

出入口高差/坡道

案例(G-1銀行)騎樓與出入口高差 17公分

臺中市115年第1次會議通過

採用活動室斜坡板
斜坡板坡度1/6；寬度75公分； 長度200公分；重量10.5公斤；兩側設有安全邊緣

設置告示及服務鈴，採用專人服務
1具防夾裝置之感應室自動門，免設置平台



出入口高差/坡道

案例(G-1銀行)騎樓與出入口高差 17公分

臺中市115年第1次會議通過

採用活動室斜坡板
斜坡板坡度1/6；寬度75公分； 長度200公分；重量10.5公斤；兩側設有安全邊緣

設置告示及服務鈴，採用專人服務
1具防夾裝置之感應室自動門，免設置平台

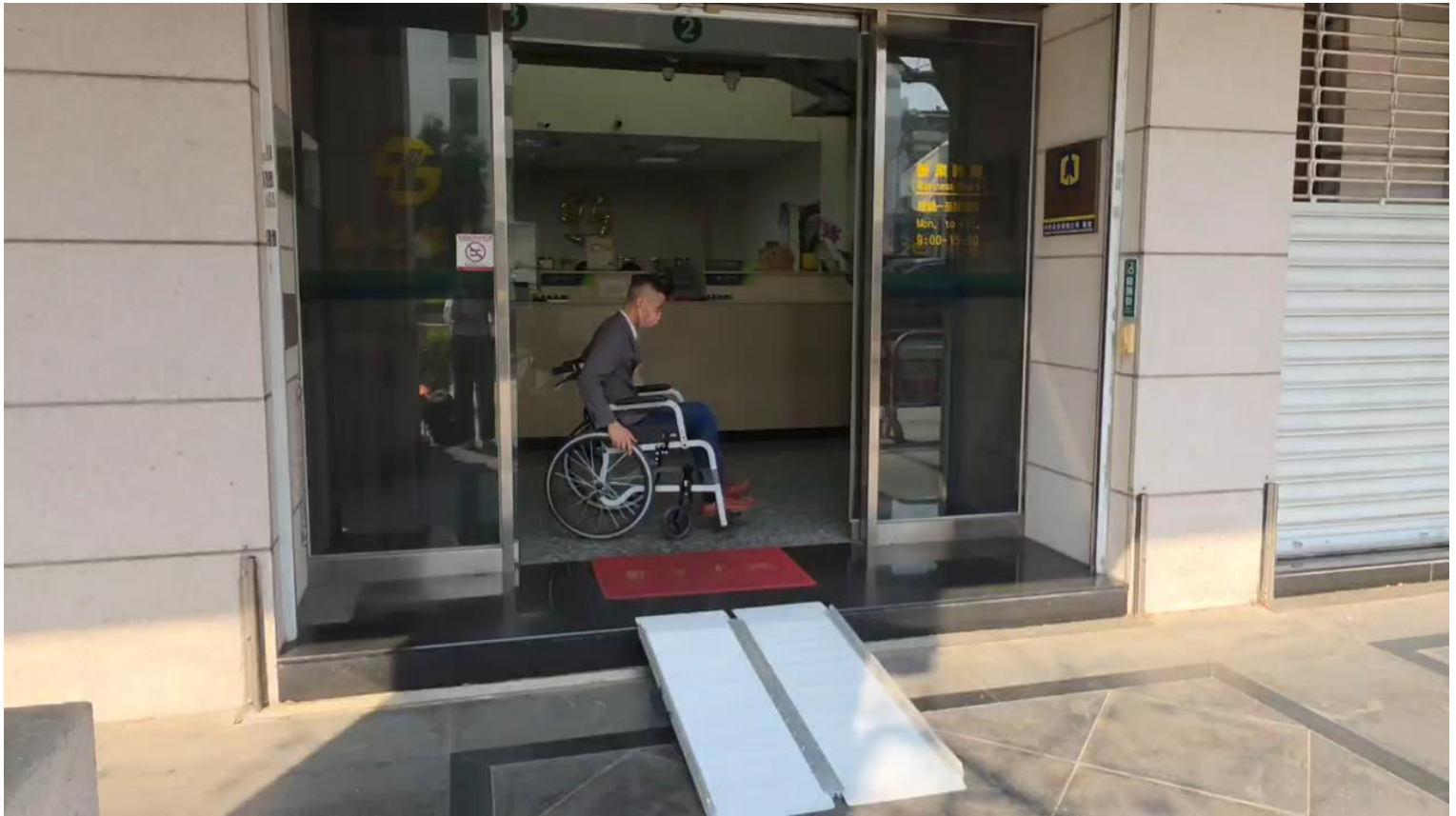

出入口高差/坡道

案例(G-1銀行)騎樓與出入口高差 17公分

臺中市115年第1次會議通過

採用活動室斜坡板
斜坡板坡度1/6；寬度75公分； 長度200公分；重量10.5公斤；兩側設有安全邊緣

設置告示及服務鈴，採用專人服務
1具防夾裝置之感應室自動門，免設置平台



出入口高差/坡道

案例(G-1銀行)騎樓與出入口高差 17公分

臺中市115年第1次會議通過

採用活動室斜坡板
斜坡板坡度1/6；寬度75公分； 長度200公分；重量10.5公斤；兩側設有安全邊緣

設置告示及服務鈴，採用專人服務
1具防夾裝置之感應室自動門，免設置平台



出入口高差/坡道

25公分(壹階)

出入口高差/坡道

案例(G-1銀行)騎樓與出入口高差 25公分(壹階)

臺中市112年第7次會議通過/115年3月勘檢通過

採用活動室斜坡板
斜坡板坡度1/7；寬度75公分； 長度180公分；兩側設有安全邊緣

設置告示及服務鈴，採用專人服務
1具防夾裝置之感應室自動門，免設置平台





出入口高差/坡道

案例(G-1銀行)騎樓與出入口高差 25公分(壹階)

臺中市112年第7次會議通過/115年3月勘檢通過

採用活動室斜坡板
斜坡板坡度1/7；寬度75公分； 長度180公分；兩側設有安全邊緣

設置告示及服務鈴，採用專人服務
1具防夾裝置之感應室自動門，免設置平台

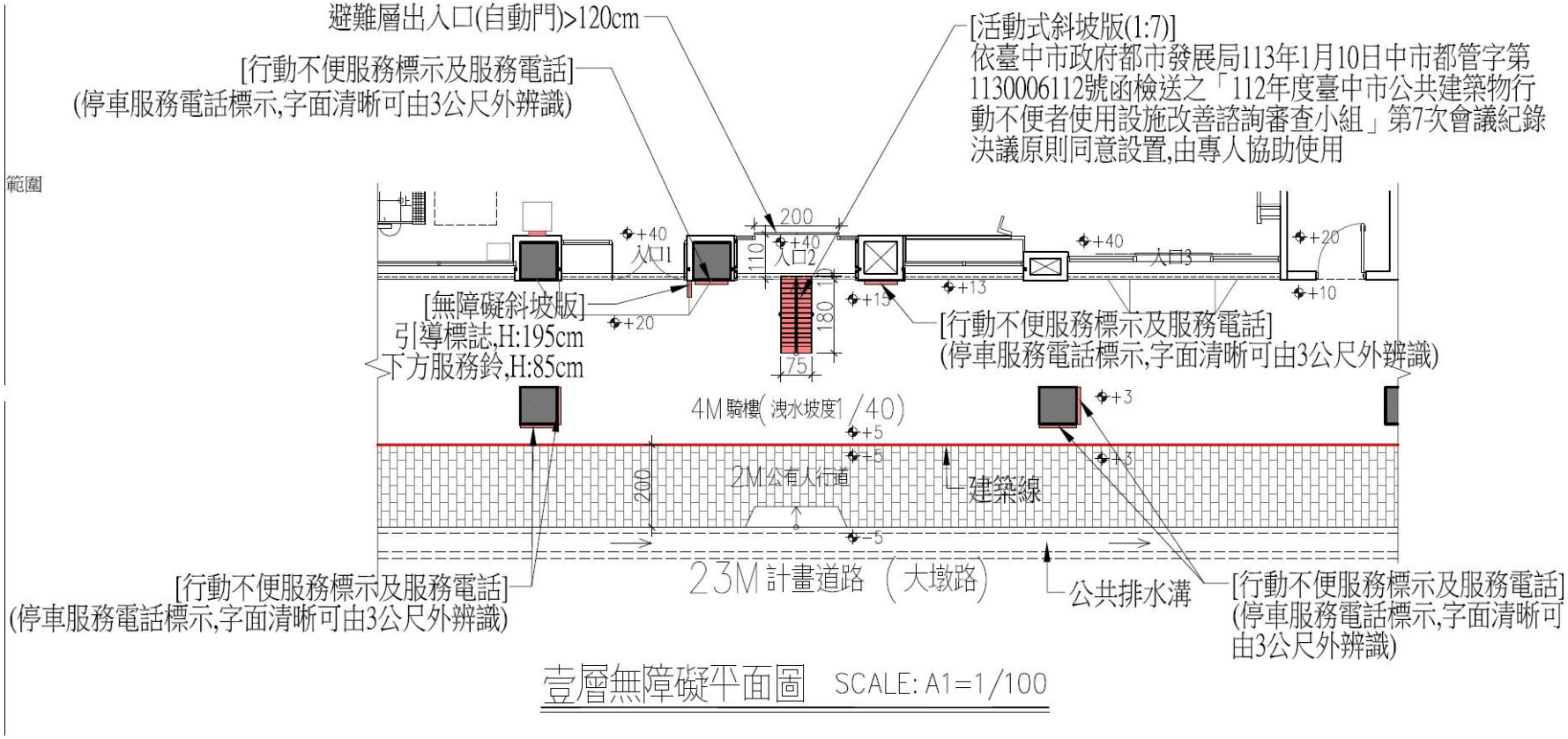

出入口高差/坡道

案例(G-1銀行)騎樓與出入口高差 25公分(壹階)

臺中市112年第7次會議通過/115年3月勘檢通過

採用活動室斜坡板
斜坡板坡度1/7；寬度75公分； 長度180公分；兩側設有安全邊緣

設置告示及服務鈴，採用專人服務
1具防夾裝置之感應室自動門，免設置平台

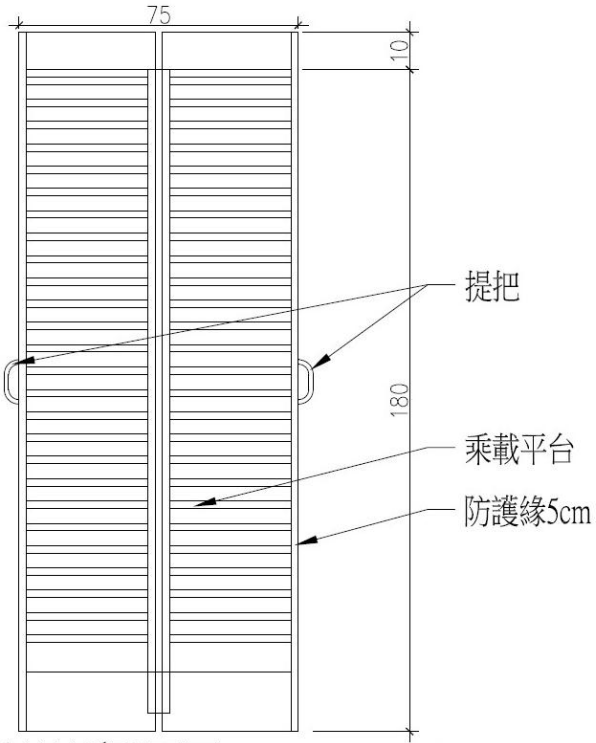

活動式斜坡版平面圖 SCALE: A3=1/25

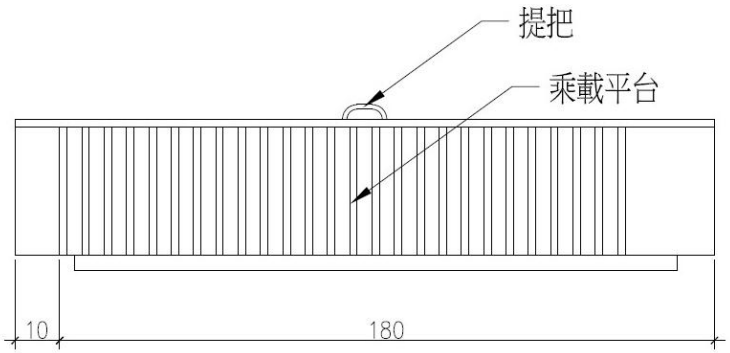

活動式斜坡版立面圖 SCALE: A3=1/25

出入口高差/坡道

案例(G-1銀行)騎樓與出入口高差 25公分(壹階)

臺中市112年第7次會議通過/115年3月勘檢通過

採用活動室斜坡板

斜坡板坡度1/7；寬度75公分； 長度180公分；兩側設有安全邊緣

設置告示及服務鈴，採用專人服務

1具防夾裝置之感應室自動門，免設置平台



出入口高差/坡道

案例(G-1銀行)騎樓與出入口高差 25公分(壹階)

臺中市112年第7次會議通過/115年3月勘檢通過

採用活動室斜坡板
斜坡板坡度1/7；寬度75公

設置告示及服務鈴，採
1具防夾裝置之感應室自動



出入口高差/坡道

案例(G-1銀行)騎樓與出入口高差 25公分(壹階)

臺中市112年第7次會議通過/115年3月勘檢通過

採用活動室斜坡板

斜坡板坡度1/7；寬度75公分； 長度180公分；兩側設有安全邊緣

設置告示及服務鈴，採用專人服務

1具防夾裝置之感應室自動門，免設置平台



出入口高差/坡道

31公分(兩階)

出入口高差/坡道

案例(G-1銀行)騎樓與出入口高差 31公分(兩階)

臺中市115年第1次會議通過

採用活動室斜坡板
斜坡板坡度1/10；寬度85公分； 長度325公分；重量18公斤

設置告示及服務鈴，採用專人服務
1具防夾裝置之感應室自動門，免設置平台





出入口高差/坡道

案例(G-1銀行)騎樓與出入口高差 31公分(兩階)

臺中市115年第1次會議通過

採用活動室斜坡板
斜坡板坡度1/10；寬度85公分； 長度325公分；重量18公斤

設置告示及服務鈴，採用專人服務
1具防夾裝置之感應室自動門，免設置平台





出入口高差/坡道

現行設計規範

206.2.3-高差超過3公分未達5公分
1/5　(25公分長)

206.2.3-高差超過5公分未達20公分
1/10　(200公分長)

206.2.3-高差20公分以上
1/12　(240公分長以上)

認定原則第11點

高差75公分以下
1/10　(750公分長)

高差50公分以下
1/9　(450公分長)

高差35公分以下
1/8　(280公分長)

高差25公分以下
1/7　(175公分長)

高差20公分以下
1/6　(120公分長)

高差12公分以下
1/5　(60公分長)

高差8公分以下
1/4　(32公分長)

高差6公分以下
1/3　(18公分長)

出入口高差/坡道

案例(G-1銀行)騎樓與出入口高差 31公分(兩階)

臺中市115年第1次會議通過

採用活動室斜坡板
斜坡板坡度1/10；寬度85公分； 長度325公分；重量18公斤

設置告示及服務鈴，採用專人服務
1具防夾裝置之感應室自動門，免設置平台





出入口高差/坡道

案例(G-1銀行)騎樓與出入口高差 31公分(兩階)

臺中市115年第1次會議通過

採用活動室斜坡板
斜坡板坡度1/10；寬度85公分； 長度325公分；重量18公斤

設置告示及服務鈴，採用專人服務
1具防夾裝置之感應室自動門，免設置平台

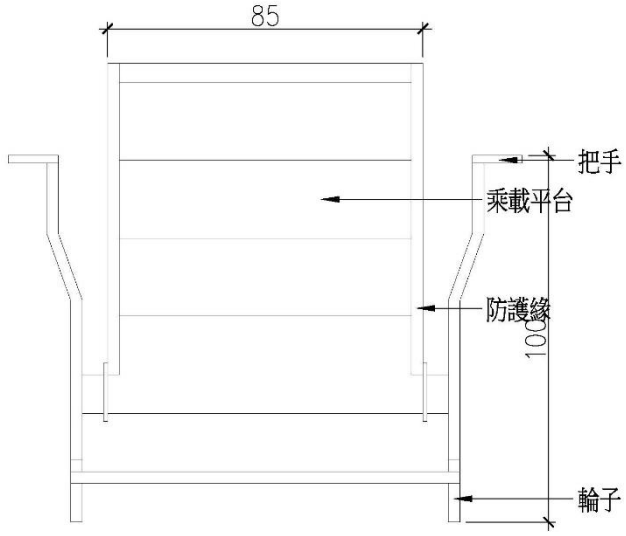

移動推車式活動式斜坡版立面圖 SCALE: A1=1/10

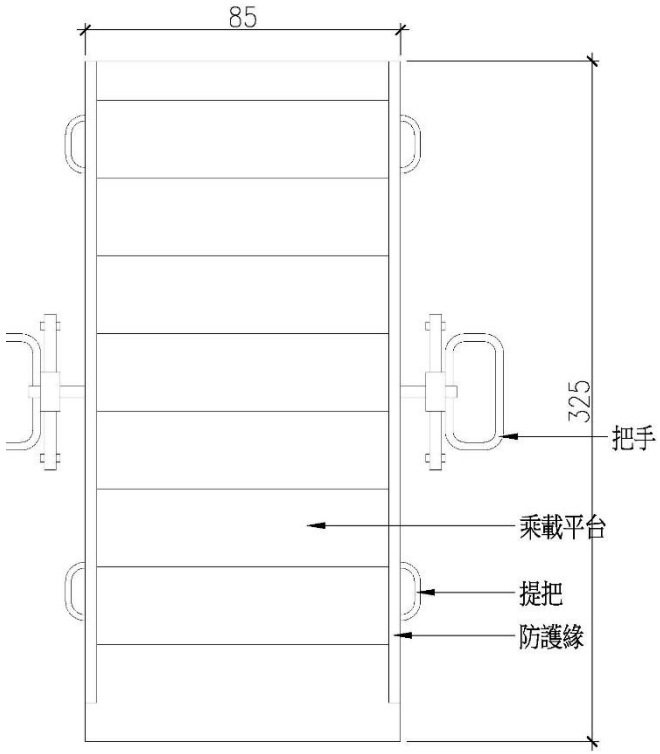

移動推車式活動式斜坡版平面圖 SCALE: A1=1/10

出入口高差/坡道

案例(G-1銀行)騎樓與出入口高差 31公分(兩階)

臺中市115年第1次會議通過

採用活動室斜坡板
斜坡板坡度1/10；寬度85公分； 長度325公分；重量18公斤

設置告示及服務鈴，採用專人服務
1具防夾裝置之感應室自動門，免設置平台



出入口高差/坡道

案例(G-1銀行)騎樓與出入口高差 31公分(兩階)

臺中市115年第1次會議通過

採用活動室斜坡板
斜坡板坡度1/10；寬度85公分； 長度325公分；重量18公斤

設置告示及服務鈴，採用專人服務
1具防夾裝置之感應室自動門，免設置平台



出入口高差/坡道

案例(G-1銀行)騎樓與出入口高差 31公分(兩階)

臺中市115年第1次會議通過

採用活動室斜坡板
斜坡板坡度1/10；寬度85公分； 長度325公分；重量18公斤

設置告示及服務鈴，採用專人服務
1具防夾裝置之感應室自動門，免設置平台



出入口高差/坡道

案例(G-1銀行)騎樓與出入口高差 31公分(兩階)

臺中市115年第1次會議通過

採用活動室斜坡板
斜坡板坡度1/10；寬度85公分； 長度325公分；重量18公斤

設置告示及服務鈴，採用專人服務
1具防夾裝置之感應室自動門，免設置平台



出入口高差/坡道

110公分(8階)

出入口高差/坡道

案例(G-1銀行)騎樓與出入口高差 110公分(8階)

臺中市113年第2次會議通過/114年6月勘檢通過

採用「垂直式輪椅升降平台」
專人鎖匙電動開啟操作

設置告示及服務鈴，採用專人服務
專人鎖匙電動開啟操作



出入口高差/坡道

案例(G-1銀行)騎樓與出入口高差 110公分(8階)

臺中市113年第2次會議通過/114年6月勘檢通過

採用「垂直式輪椅升降平台」
專人鎖匙電動開啟操作

設置告示及服務鈴，採用專人服務
專人鎖匙電動開啟操作



出入口高差/坡道

案例(G-1銀行)騎樓與出入口高差 110公分(8階)

臺中市113年第2次會議通過/114年6月勘檢通過

採用「垂直式輪椅升降平台」
專人鎖匙電動開啟操作

設置告示及服務鈴，採用專人服務
專人鎖匙電動開啟操作



出入口高差/坡道

案例(G-1銀行)騎樓與出入口高差 110公分(8階)

臺中市113年第2次會議通過/114年6月勘檢通過

採用「垂直式輪椅升降平台」
專人鎖匙電動開啟操作

設置告示及服務鈴，採用專人服務
專人鎖匙電動開啟操作



出入口高差/坡道

案例(G-1銀行)騎樓與出入口高差 110公分(8階)

臺中市113年第2次會議通過/114年6月勘檢通

採用「垂直式輪椅升降平台」
專人鎖匙電動開啟操作(符合CNS15830-1及-2)

設置告示及服務鈴，採用專人服務
專人鎖匙電動開啟操作

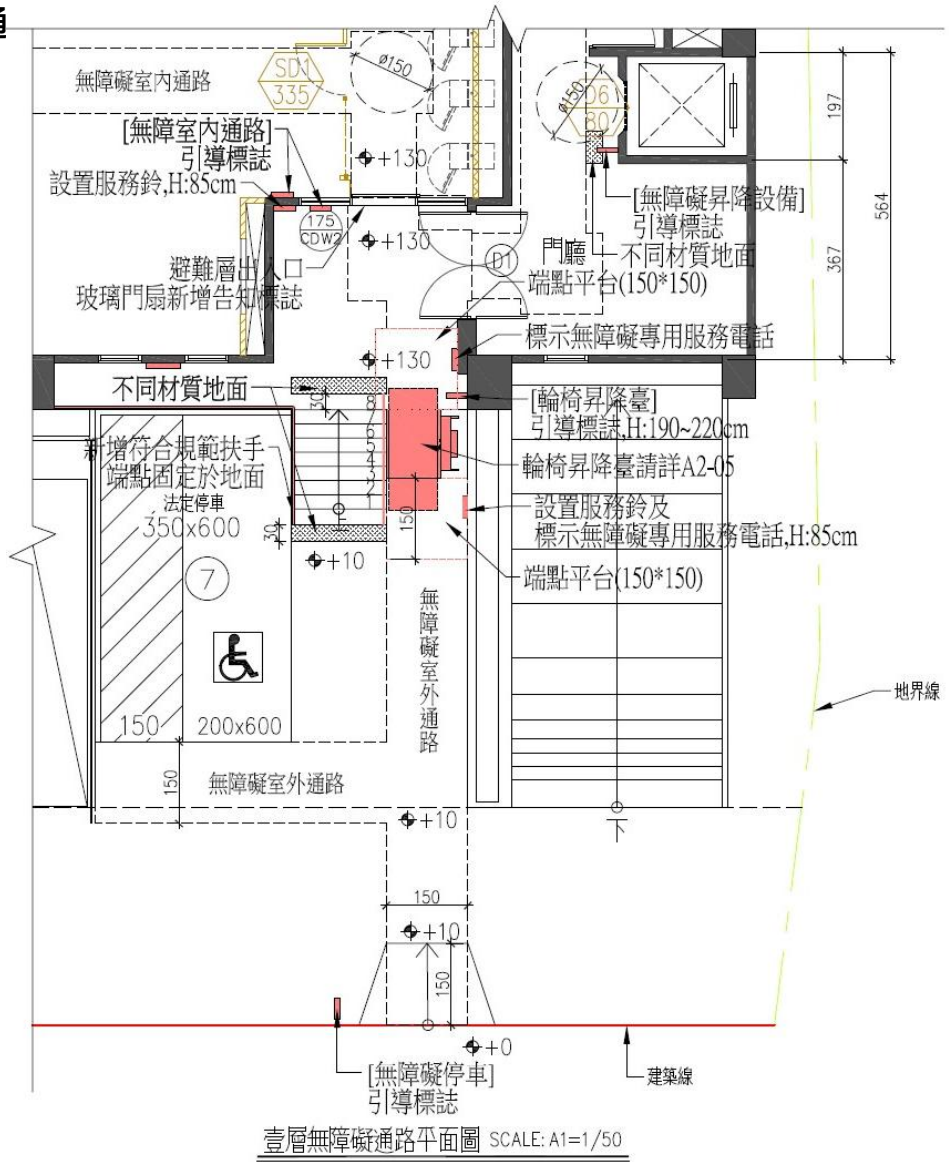

出入口高差/坡道

案例(G-1銀行)騎樓與出入口高差 110公分(8階)

臺中市113年第2次會議通過/114年6月勘檢通過

採用「垂直式輪椅升降平台」
專人鎖匙電動開啟操作(符合CNS15830-1及-2)

設置告示及服務鈴，採用專人服務
平台寬度90公分/深度125公分

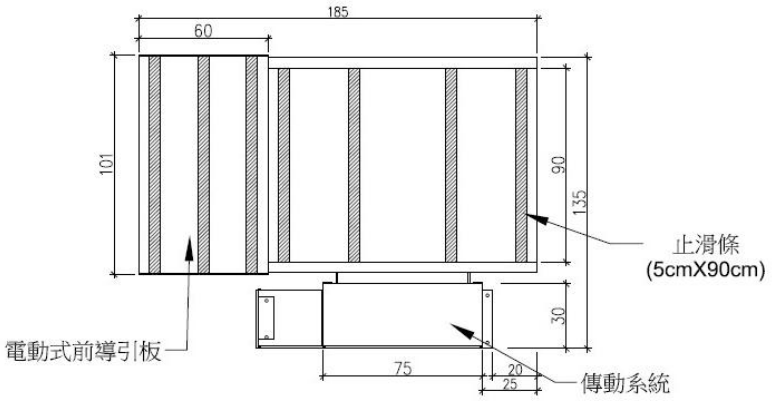

垂直式輪椅昇降臺平面圖 SCALE: A1=1/10

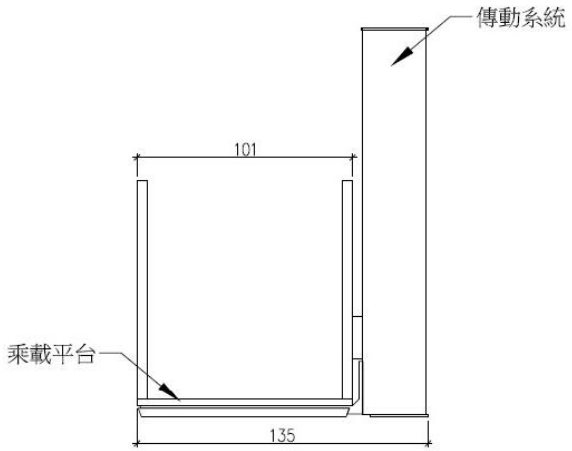

垂直式輪椅昇降臺立面圖 SCALE: A1=1/10

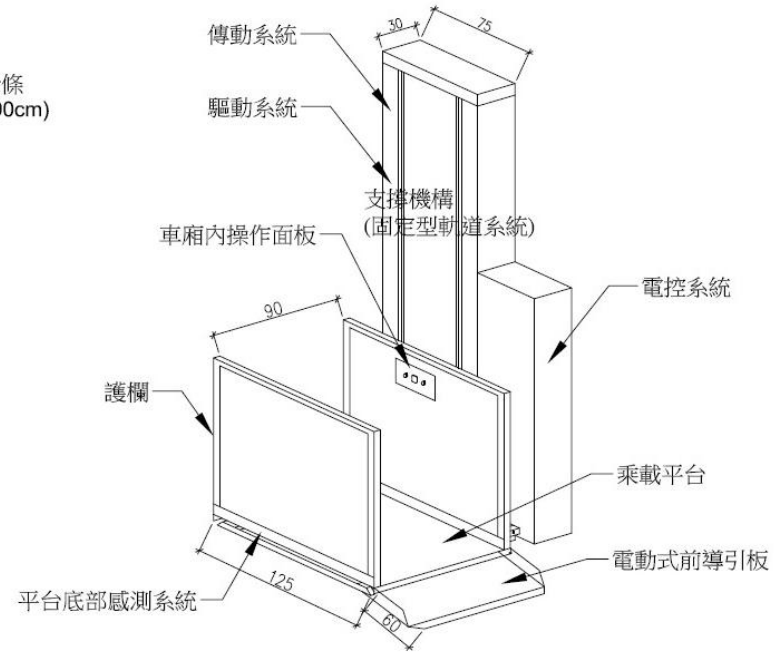

出入口高差/坡道

案例(G-1銀行)騎樓與出入口高差 110公分(8階)

臺中市113年第2次會議通過/114年6月勘檢通過

採用「垂直式輪椅升降平台」
專人鎖匙電動開啟操作(符合CNS15830-1及-2)

設置告示及服務鈴，採用專人服務
平台寬度90公分/深度125公分



出入口高差/坡道

案例(G-1銀行)騎樓與出入口高差 110公分(8階)

臺中市113年第2次會議通過/114年6月勘檢通過

採用「垂直式輪椅升降平台」
專人鎖匙電動開啟操作(符合CNS15830-1及-2)

設置告示及服務鈴，採用專人服務
平台寬度90公分/深度125公分



出入口高差/坡道


案例(G-1銀行)騎樓與出入口高差 110公分(8階)
臺中市113年第2次會議通過/114年6月勘檢通過
採用「垂直式輪椅升降平台」
專人鎖匙電動開啟操作(符合CNS15830-1及-2)
設置告示及服務鈴，採用專人服務
平台寬度90公分/深度125公分
上升
下降
服務鈴
需提供行動不便設施服務者請按服務鈴，或電洽(04)2568-1313由專人協助。

高差

案例(G-1銀行)室內樓層高差

超過一層樓

臺中市114年第2次會議通過

採用「垂直式輪椅昇降平台」
專人操作

免改善語音設備、後視鏡、扶手、操作盤
專人操作

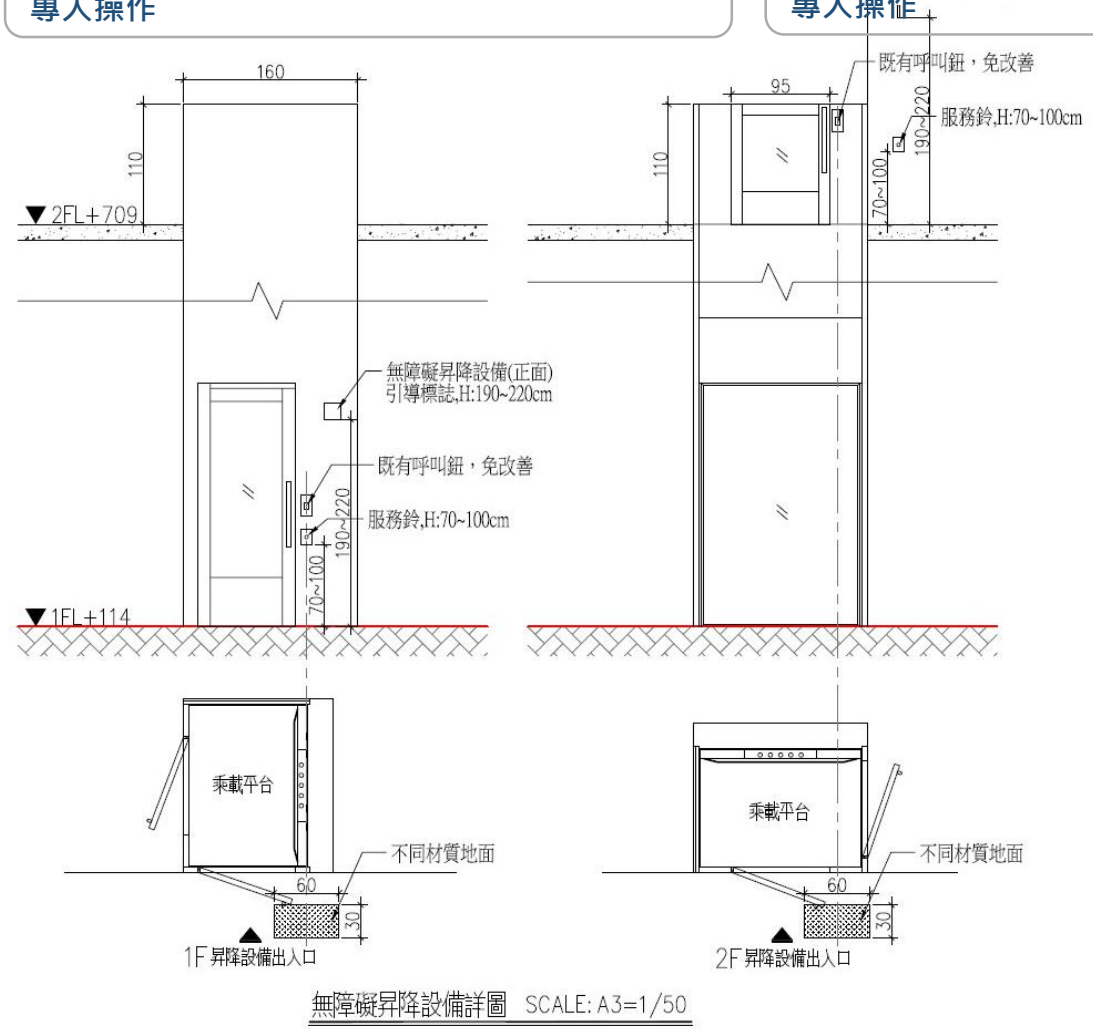

無障礙昇降設備詳圖 SCALE: A3=1/50

高差

案例(G-1銀行)室內樓層高差

超過一層樓

臺中市114年第2次會議通過

採用「垂直式輪椅昇降平台」
專人操作

免改善語音設備、後視鏡、扶手、操作盤
專人操作





高差

案例(G-1銀行)室內樓層高差

超過一層樓

臺中市114年第2次會議通過

採用「垂直式輪椅昇降平台」
專人操作

免改善語音設備、後視鏡、扶手、操作盤
專人操作





高差

案例(G-1銀行)室內樓層高差

超過一層樓

臺中市114年第2次會議通過

採用「垂直式輪椅昇降平台」
專人操作

免改善語音設備、後視鏡、扶手、操作盤
專人操作



高差

案例(G-1銀行)室內樓層高差

超過一層樓

臺中市114年第2次會議通過

採用「垂直式輪椅昇降平台」
專人操作

免改善語音設備、後視鏡、扶手、操作盤
專人操作



高差

案例(G-1銀行)室內樓層高差

臺中市114年第2次會議通過

採用「垂直式輪椅昇降平台」
專人操作

免改善語音設備、後視鏡、扶手、操作盤
專人操作

超過一層樓

檔　　號：
保存年限：

高雄市機械安全協會　函

地　　址：813 高雄市左營區榮德街 241 號
聯絡電話：07-3425850
傳　　真：07-3465370
電子信箱：tkcmsa@gmail.com

受文者：[redacted]股份有限公司管理事務處
發文日期：中華民國 113 年 10 月 15 日
發文字號：高機安字第 113101531 號
速別：普通件
密等及解密條件或保密期限：
附件：如主旨

裝

主旨：有關 貴公司申請建築物地址為台中市西屯區[redacted]([redacted])附設昇降平台（產品型號 ARITCO-TYPE 7000、編號 AR154622)安全檢查案，經本會 113 年 10 月 7 日派員檢查結果均符正常，如附安全檢查表，請 查照。

說明：

訂

一、依據 貴公司 113 年 9 月 19 日申請函辦理。

二、惟請該設備管理人，應請廠商實施平日之維護保養，保持設備性能正常，以維使用安全。

正本：遠德科技有限公司
副本：[redacted]股份有限公司管理事務處

線

理事長蔡立仁

高差

案例(G-1銀行)室內樓層高差

超過一層樓

臺中市114年第2次會議通過

採用「垂直式輪椅昇降平台」
專人操作

免改善語音設備、後視鏡、扶手、操作盤
專人操作

[redacted]科技有限公司
[redacted]echnology Corp.

安全檢查表

台中[redacted]銀行

型號	ARITCO-TYPE 7000	機器編號：	ARI54622	裝機日期：	100 年 11 月 14 日	檢查日期：	113 年 10 月 7 日
安裝地點	台中市西屯區市政路 388 號						

檢查項目		☑良好	備註
A. 驅動裝置			
A-1	控制電閘	☑	
A-2	安全螺栓間距	☑	
A-3	安全螺栓電閘	☑	
A-4	驅動電機	☑	
A-5	驅動潤滑裝置	☑	
A-6	自鎖固定功能	☑	
A-7	驅動皮帶張力	☑	
B. 升降平台 及 門			
B-1	升降台與井道壁間隙	☑	
B-2	平層	☑	
B-3	~~關門器 (手動)~~	□	
B-4	開門器 (電動)	☑	
B-5	鉸鏈	☑	
B-6	安全觸板_垂直側	☑	
B-7	安全觸板_平台週邊	☑	
B-8	~~昇降道照明~~	□	
B-9	平台操作按鍵	☑	
B-10	乘站操作按鍵	☑	
B-11	*門安全觸點檢測	☑	
B-12	*門門鎖功能檢測	☑	

檢查項目		☑良好	備註
B-13	升降平台照明	☑	
B-14	緊急呼叫鈴 / 電話	☑	
B-15	緊急停止按鈕	☑	
B-16	蓄電池連接	☑	
B-17	緊急緩降功能	☑	
B-18	非常態門開啟_(鑰匙)	☑	
B-19	樓層顯示器 (如有)	☑	
		☑	
C. 升降井道			
C-1	軌道與梯門與之固定	☑	
C-2	電纜 及 連接附件	☑	
C-3	機械室與升降道隔間板	☑	
C-4	終端極限開關	☑	
C-5	底坑安全停止開關	☑	
C-6	底坑安全支柱	☑	
C-7	底坑門閂釋放裝置	☑	
		□	
		□	
		□	

B-1 平台邊緣與垂直壁面之水平間隙.....1.0....mm. (不得大於 20mm.)

測試 * B-11：升降機置於乘站位置: 將門打開將門腳點短路將門閂押入並登入下一乘站此時升降機不允許啟動。(測試結果：正常)

它項報告：

檢查單位/檢查員 簽認：[redacted]

登錄檢查員簽證章 40BB000152 社團法人高雄市機械安全協會

113 年 10 月 7 日

昇降設備

現行設計規範

406.1-機廂入口
>90公分

406.1-機廂淨深
>135公分

403.3-外部應設置無障礙標示
標示長寬15公分以上，距地面190~220公分

406.4-扶手 / 輪椅程作者操作盤
扶手距地面75公分

404.3-入口觸覺裝置
點字標示，中心距地面135公分

404.2呼叫鈕中心距離地板85~90公分以下
按鈕尺寸2公分以上+左側點字

認定原則第11點

機廂入口
>80公分

機廂淨深
>110公分長

外部應設置無障礙標示
不可寫「殘障電梯」

扶手 / 輪椅程作者操作盤
無須改善

入口觸覺裝置
無須改善

呼叫鈕中心距離地板120公分以下
大於120公分應設置使用輔具或服務鈴

昇降設備

現行設計規範

406.1-機廂入口
>90公分

406.1-機廂淨深
>135公分

403.3-外部應設置無障礙標示
標示長寬15公分以上，距地面190~220公分

406.4-扶手 / 輪椅程作者操作盤
扶手距地面75公分

404.3-入口觸覺裝置
點字標示，中心距地面135公分

404.2呼叫鈕中心距離地板85~90公分以下
按鈕尺寸2公分以上+左側點字

認定原則第12點

機廂入口
未達80公分

機廂淨深
未達110公分

得以提供可收放式輪椅
或設置活動座椅替代

受限於建築基地及結構無法設置昇降設備者，得採用專人服務，並設置服務鈴。

昇降設備

現行設計規範

406.1-機廂入口
>90公分

406.1-機廂淨深
>135公分

403.3-外部應設置無障礙標示
標示長寬15公分以上，距地面190~220公分

406.4-扶手 / 輪椅程作者操作盤
扶手距地面75公分



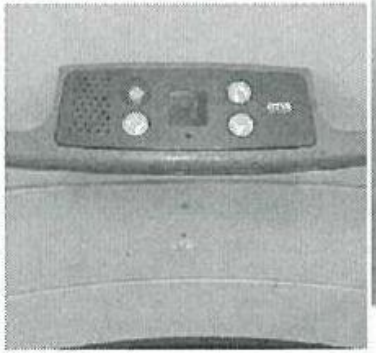



113年第6次會議通案 受限結構

他棟化結構產權問題(集合住宅/銀行)
得於處樓梯設置附掛式樓梯昇降平台，
須依技術規則第33條檢討樓梯及平臺最小淨寬。
樓梯無法符合規定淨寬，得於一樓營業廳設置行動不便者專用服務櫃檯、職員專用辦公桌及無障礙廁所

梯廳等候淨空間90公分以上，不足120公分
設置服務鈴專人協助服務

點字無法設置於左側
得設置於按鈕右側替代改善

機廂內無法設置輪椅程作者操作盤
得設置對講機專人服務 / 於一般操作盤提供延伸輔具

機廂入口
寬度大於等於80公分

機廂淨深
>100公分

機廂淨寬
>135公分

無法設置一般操作盤
於輪椅操作盤設置點字 / 並於外側提醒

昇降設備

114年第5次會議通案 昇降平台受限樓梯寬度

他棟化結構產權問題(集合住宅/銀行)

得於處樓梯設置附掛式樓梯昇降平台，
須依技術規則第33條檢討樓梯及平臺最小淨寬。
樓梯無法符合規定淨寬，得於一樓營業廳設置行動不便者專用服務櫃檯、職員專用辦公桌及無障礙廁所

直線型樓梯含扶手

未達120公分寬

曲線型樓梯含扶手

未達135公分寬

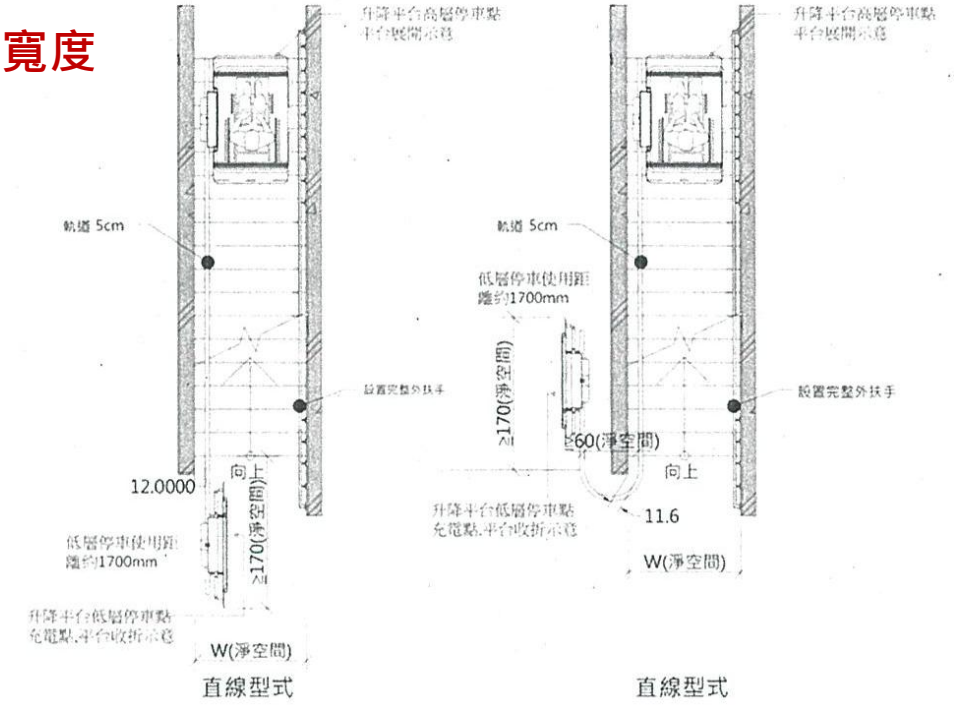

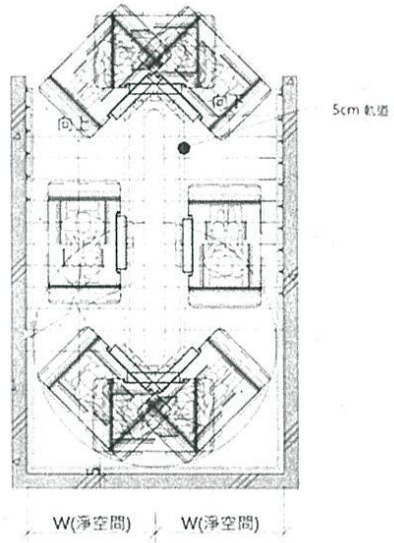

服務鈴與專人服務說明

本公司於營業時間（上午09:00至下午15:00）在各分行大廳入口皆配有輪值接待服務人員1名及保全人員1名。
以該輪值接待服務人員作為上述無障礙專人引導人員。





無障礙停車位

無障礙停車位

困難.

機械停車
所有權人停車空間只有機械停車位

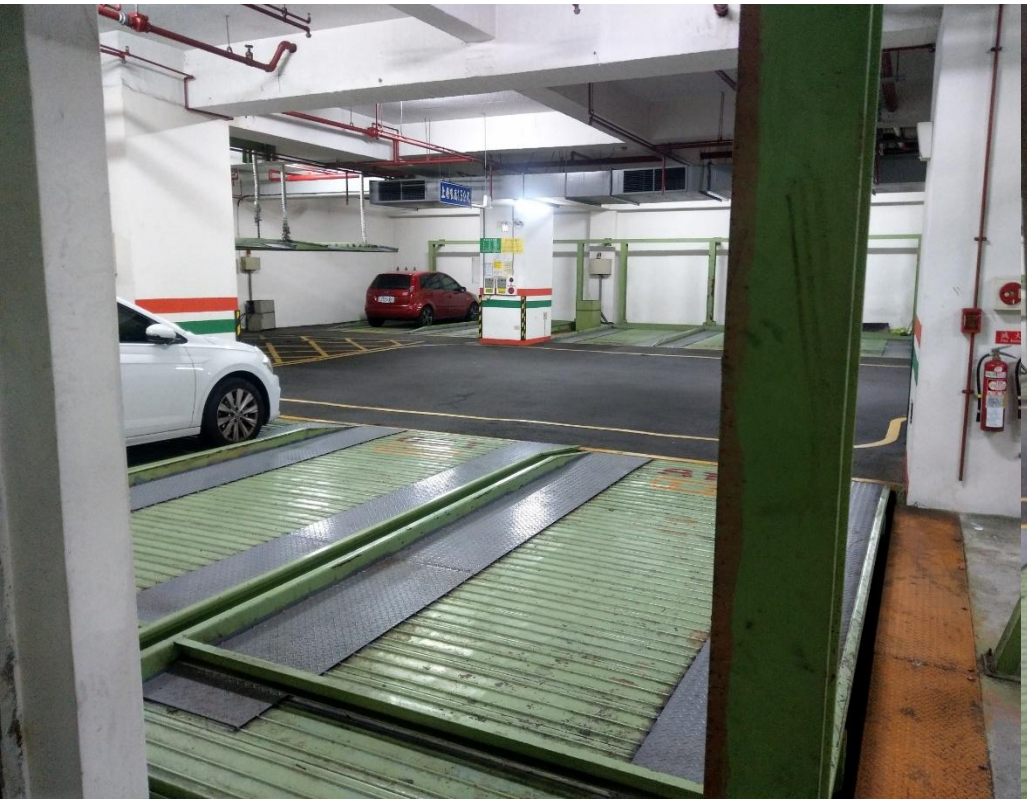

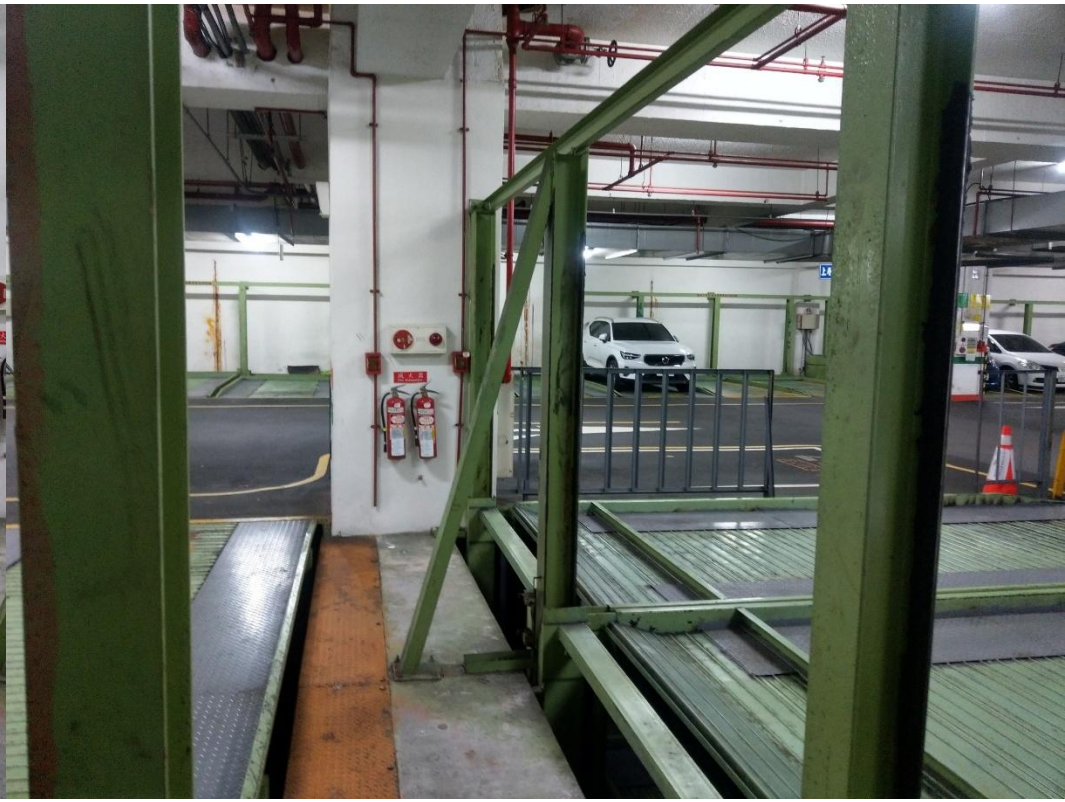

無障礙停車位

有困難..

平面停車沒有下車區

有平面停車位旁邊無150公分寬下車區空間



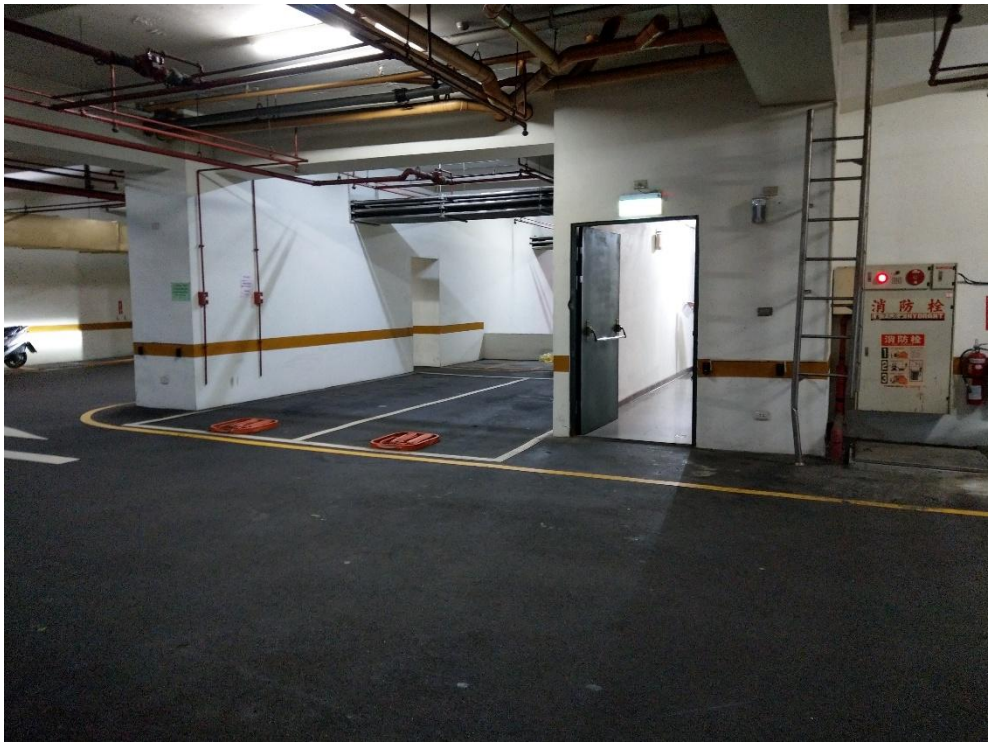

無障礙停車位

很困難...

平面停車有下車區但沒有通路

下車區無法連通通路

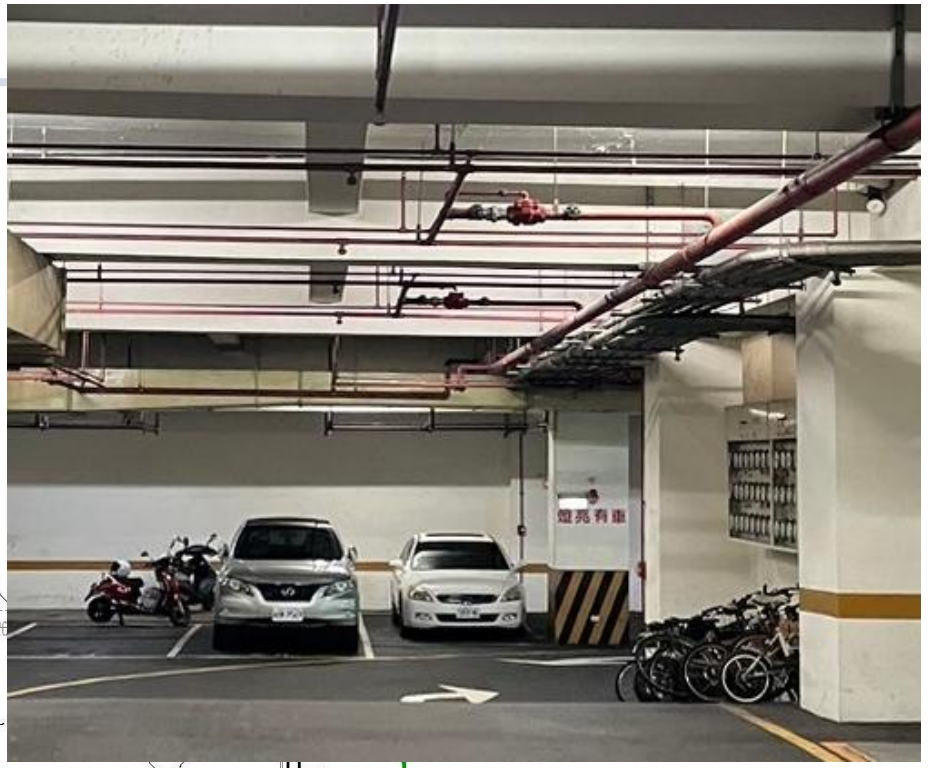

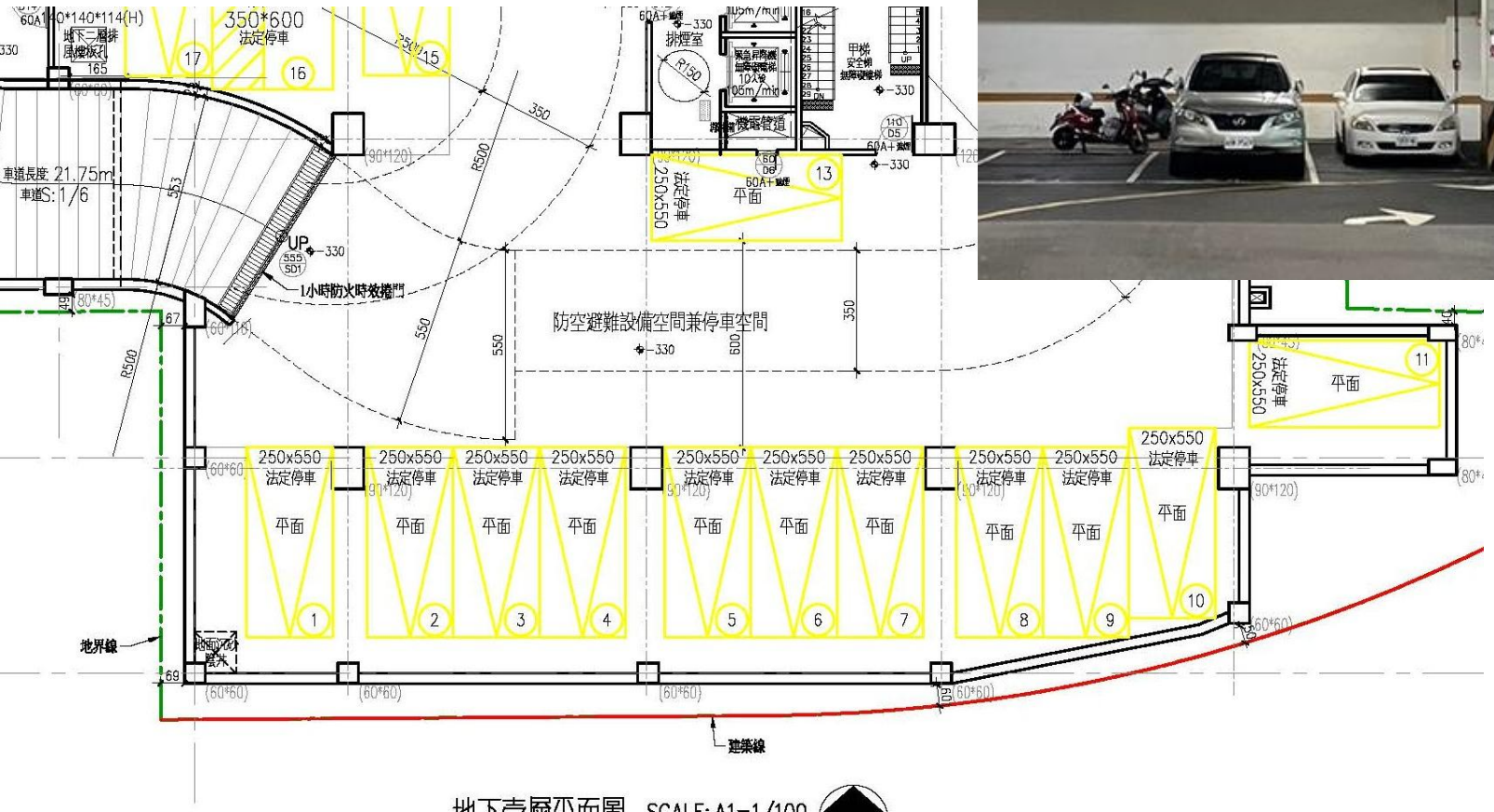

無障礙停車位

非常困難....

平面停車有下車區但沒有通路
下車區無法連通通路

現行設計規範

804.1-單1停車位尺寸
長600公分 * 寬300公分，包括150公分之下車區

113年第6次會議通案 缺乏下車空間者

以停車位旁邊之通道作為臨時下車區使用
合併停車位旁通路
長度大於550公分
寬度大於320公分
無需另劃設下車空區。

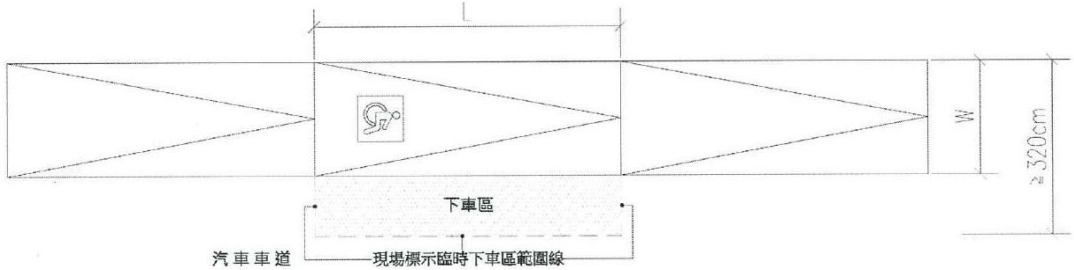

圖(1)

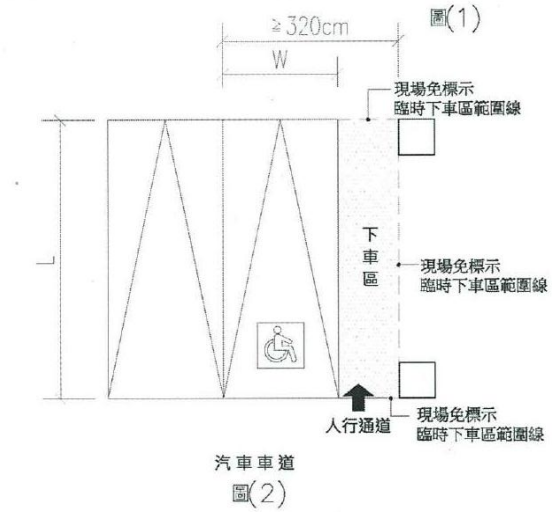

圖(2)

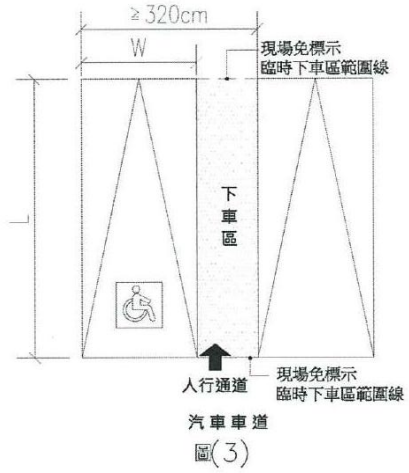

圖(3)

無障礙停車位

有夠困難.....

1.所有權人沒有車位
公共建築物用途所有權人沒有停車位產權

根本沒有自己的車位

2.有平面停車有下車區有無障礙車位
地下室通路無法到達地面層

車位停好無法到達昇降設備

3.有平面停車有下車區有無障礙車位
地面層無法通達外部

昇降設備無法到達出入口

有平面停車有下車區有無障礙車位
地面層共用空間無法到達專有

停車空間及共用部分無法到達
「他棟化」專有出入口

無障礙停車位

有夠困難.....

有平面停車有下車區有無障礙車位
地下室通路無法到達地面層

無法到達昇降設備

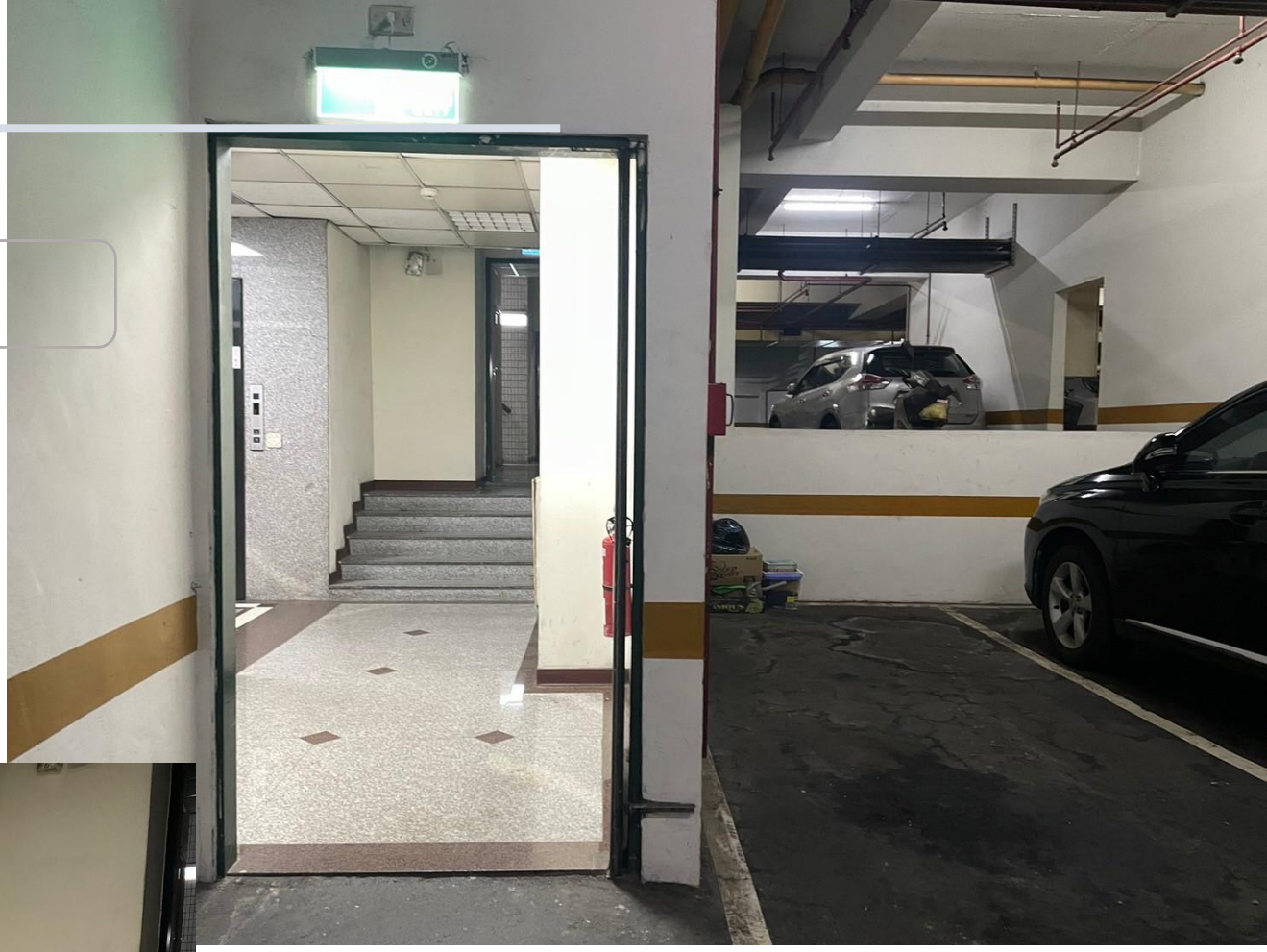



無障礙停車位

有夠困難.....

有平面停車有下車區有無障礙車位
地面層無法通達外部

無法到達出入口



無障礙停車位

有夠困難.....

有平面停車有下車區有無障礙車位
地面層共用空間無法到達專有

停車空間及共用部分無法到達「他棟化」專有出入口

■ 地下停車空間及昇降設備設施不符(室外通路及室內通路無法

動線平面圖：因昇降設備為僅供建築物共用部分使用，由地下層停車空間至地面層梯廳需通過建築物中庭及管委會大廳出入口，至外部沿街騎樓繞行後，才能到達本案行舍出入口，距離壟長且騎樓地為公有共用範圍，無法依規順平。



無障礙停車位

案例(G-1銀行)停車位於共用地下室他棟化出入口

臺中市112年第7次會議通過/115年3月勘檢通過

設置通知告示，採用專人服務

由行棟不便顧客自行駕車，
服務人員至副駕駛引導

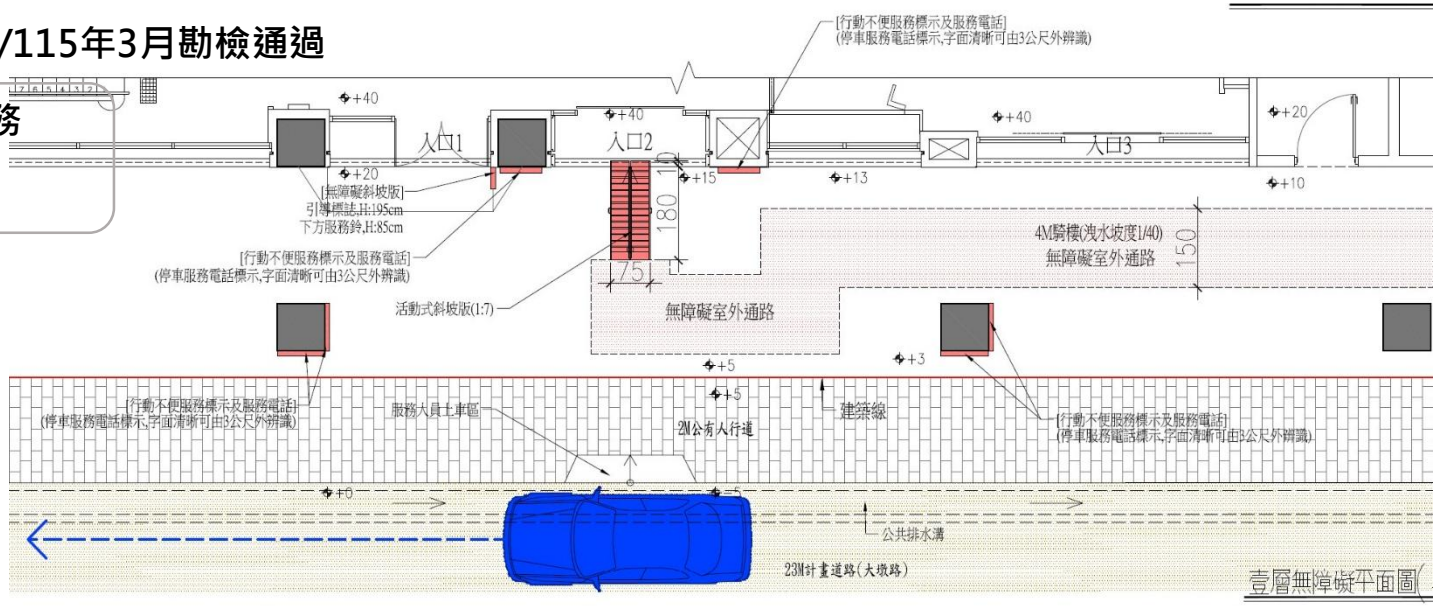



無障礙停車位

案例(G-1銀行)停車位於共用地下室他棟化出入口

臺中市112年第7次會議通過/115年3月勘檢通過

設置通知告示，採用專人服務
由行棟不便顧客自行駕車，
服務人員至副駕駛引導





無障礙停車位

案例(G-1銀行)停車位於共用地下室他棟化出入口

臺中市112年第7次會議通過/115年3月勘檢通過

設置通知告示，採用專人服務
由行棟不便顧客自行駕車，
服務人員至副駕駛引導

汽車引導路線
(由行舍引導人員陪同至地下壹層無障礙停車空間)
行動不便者引導路線
(由行舍引導人員陪同於地下壹層無障礙停車空間至地上壹層行舍內部)

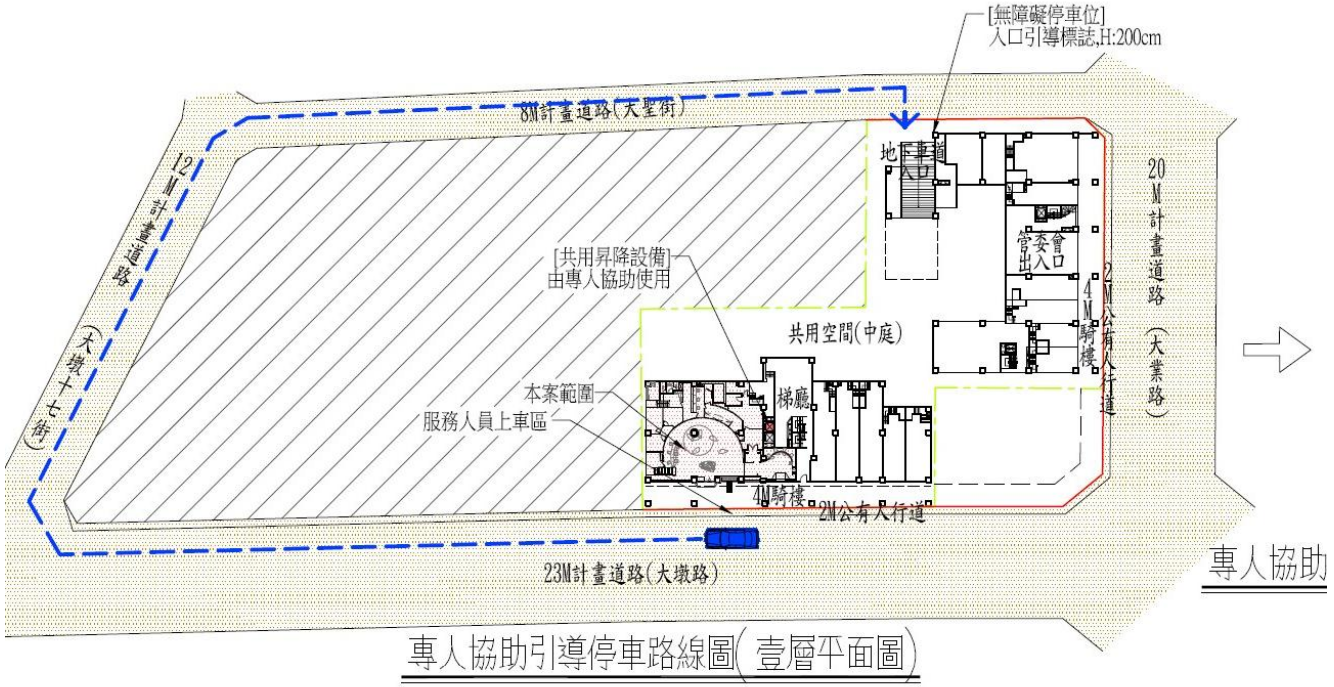

專人協助引導停車路線圖(壹層平面圖)

無障礙停車位

案例(G-1銀行)停車位於共用地下室他棟化出入口

臺中市112年第7次會議通過/115年3月勘檢通過

設置通知告示，採用專人服務
由行棟不便顧客自行駕車，
服務人員至副駕駛引導

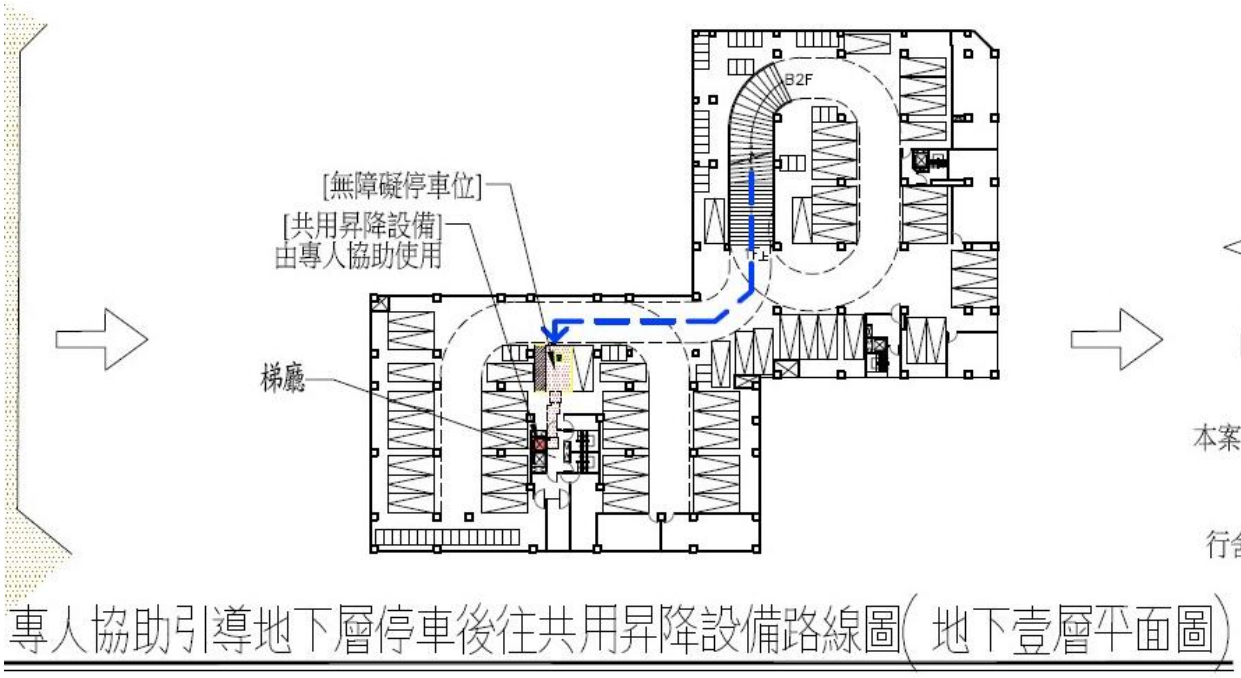

專人協助引導地下層停車後往共用昇降設備路線圖(地下壹層平面圖)

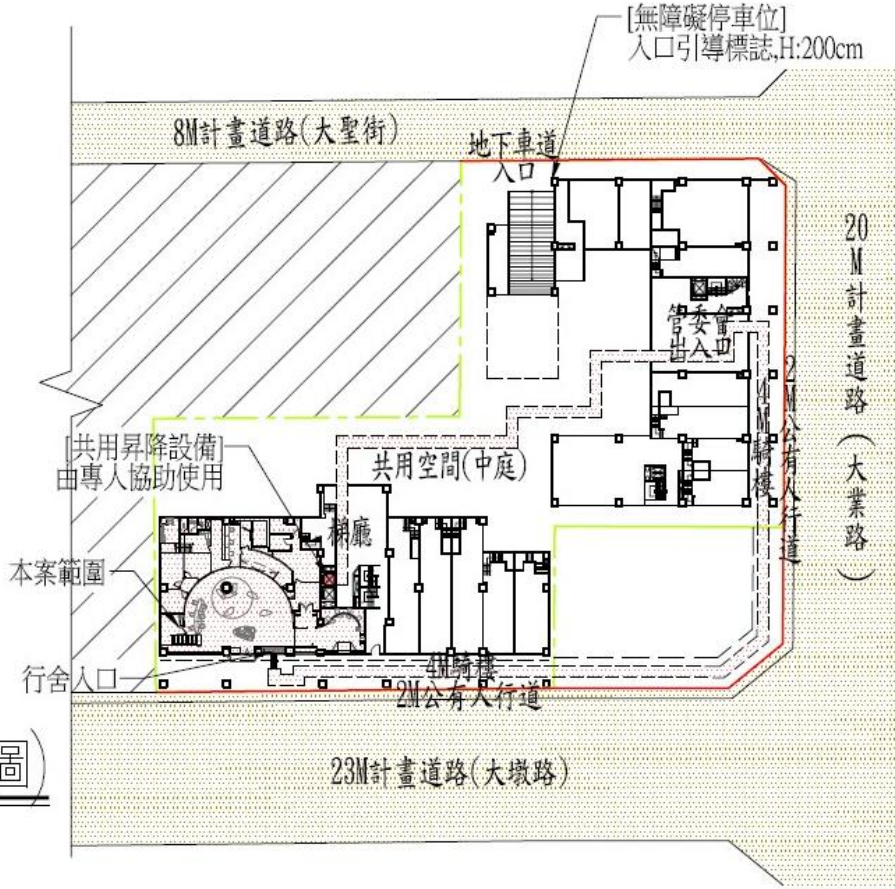

專人協助引導經共用空間及騎樓往行舍路線圖(壹層平面圖)

THANK YOU

感謝聆聽

2026年11月20日